PLASSON FRANCE

FICHE TECHNIQUE

# // Collet bride anti-fluage. - 9021_

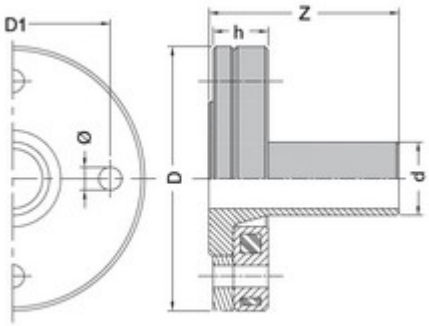


## DOMAINES D'APPLICATION

Raccords électrosoudables pour les systèmes de canalisations en polyéthylène (PE) dans le domaine de l'alimentation en eau destinée à la consommation humaine, y compris le transport des eaux brutes avant traitement, et leurs assemblages avec des composants en PE et d'autres matériaux destinés à être utilisés sous pression et à une température de service de 20 °C comme température de référence, pouvant atteindre un maximum de 40° (au delà de 20°C, appliquer un coefficient de détimbrage).

## DESCRIPTION

### Matière

Corps : Polyéthylène noir PE 100 SDR11
Bride : Polypropylène renforcé fibres de verre
Boulonnerie : Acier galvanisé

### Références nominatives

Conformes aux normes NF EN 12201, AS/NZS 4129, WIS 4-32-14 et WIS 4-32-15

### Certificats de conformité

ACS

### Mise en œuvre

Fiche d'installation

## TABLEAU DES DIMENSIONS

| Référence | d | DN | D | D1 | h | Z | Ø | Nb Boulons | D Boulons | Classe de perçage | Poids (kg) |
|---|---|---|---|---|---|---|---|---|---|---|---|
| **9021140** | 140 | 125 | 252 | 210 | 48 | 156 | 18 | 8 | M16 | ISO GN 10/16 | 6.9 |
| **9021160** | 160 | 150 | 285 | 240 | 53 | 159 | 22 | 8 | M20 | ISO GN 10/16 | 9.87 |
| **9021180** | 180 | 150 | 285 | 240 | 53 | 196 | 22 | 8 | M20 | ISO GN 10/16 | 9.95 |
| **9021200** | 200 | 200 | 340 | 295 | 58 | 182 | 22 | 8 | M20 | ISO GN 10 | 15.27 |
| **9021225** | 225 | 200 | 340 | 295 | 58 | 219 | 22 | 8 | M20 | ISO GN 10 | 15.35 |
| **9021250** | 250 | 250 | 395 | 350 | 64 | 205 | 22 | 12 | M20 | ISO GN 10 | 26.975 |
| **9021280** | 280 | 250 | 395 | 350 | 64 | 235 | 22 | 12 | M20 | ISO GN 10 | 26.795 |
| **9021315** | 315 | 300 | 445 | 400 | 68 | 275 | 22 | 12 | M20 | ISO GN 10 | 31.41 |
| **9021355** | 355 | 350 | 514 | 460 | 80 | 280 | 22 | 16 | M20 | ISO GN 10 | 28.542 |

PLASSON FRANCE

FICHE TECHNIQUE

# // Collet bride anti-fluage. - 9021_

| Référence | d | DN | D | D1 | h | Z | Ø | Nb Boulons | D Boulons | Classe de perçage | Poids (kg) |
|---|---|---|---|---|---|---|---|---|---|---|---|
| **9021400** | 400 | 400 | 572 | 515 | 90.5 | 308 | 26 | 16 | M24 | ISO GN10 | 33.025 |