PLASSON FRANCE

FICHE TECHNIQUE

# // Selle de branchement - 9580

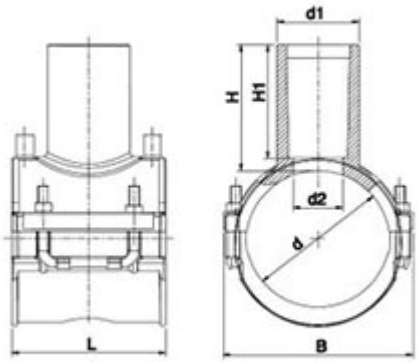


## DOMAINES D'APPLICATION

Raccords électrosoudables pour les systèmes de canalisations en polyéthylène (PE) dans le domaine de l'alimentation en eau destinée à la consommation humaine, y compris le transport des eaux brutes avant traitement, et leurs assemblages avec des composants en PE et d'autres matériaux destinés à être utilisés sous pression et à une température de service de 20 °C comme température de référence, pouvant atteindre un maximum de 40° (au delà de 20°C, appliquer un coefficient de détimbrage).

## DESCRIPTION

### Matière

Corps : Polyéthylène noir PE 100

### Références nominatives

Conformes aux normes NF EN 12201, AS/NZS 4129, WIS 4-32-14 et WIS 4-32-15

### Certificats de conformité

ACS

### Mise en œuvre

Fiche d'installation

## TABLEAU DES DIMENSIONS

| Référence | d x d1 | L | B | H | H1 | D max couteau | pour des tubes avec SDR | Poids (kg) | PN à 20°C |
|---|---|---|---|---|---|---|---|---|---|
| **49584063032** | 63 x 32 | 118 | 100 | 59 | 49 | 23 | 7,4 à 11 | 0.38 | 16 |
| **49584063040** | 63 x 40 | 118 | 100 | 78 | 66 | 29 | 7,4 à 11 | 0.394 | 16 |
| **49584063050** | 63 x 50 | 118 | 100 | 93 | 82 | 37 | 7,4 à 11 | 0.42 | 16 |
| **49584063063** | 63 x 63 | 118 | 100 | 94 | 85 | 45 | 7,4 à 13,6 | 0.461 | 16 |
| **49584075032** | 75 x 32 | 118 | 117 | 59 | 49 | 23 | 7,4 à 11 | 0.42 | 16 |
| **49584075040** | 75 x 40 | 118 | 117 | 78 | 66 | 29 | 7,4 à 11 | 0.439 | 16 |
| **49584075050** | 75 x 50 | 118 | 117 | 93 | 82 | 37 | 7,4 à 11 | 0.46 | 16 |
| **49584075063** | 75 x 63 | 118 | 117 | 94 | 85 | 45 | 7,4 à 11 | 0.508 | 16 |
| **49584090032** | 90 x 32 | 118 | 126 | 59 | 49 | 23 | 7,4 à 17,6 | 0.49 | 16 |
| **49584090040** | 90 x 40 | 118 | 126 | 78 | 68 | 29 | 7,4 à 17,6 | 0.504 | 16 |

PLASSON FRANCE

FICHE TECHNIQUE

# // Selle de branchement - 9580

| Référence | d x d1 | L | B | H | H1 | D max couteau | pour des tubes avec SDR | Poids (kg) | PN à 20°C |
|---|---|---|---|---|---|---|---|---|---|
| 49584090050 | 90 x 50 | 118 | 126 | 93 | 82 | 37 | 7,4 à 17,6 | 0.55 | 16 |
| 49584090063 | 90 x 63 | 118 | 126 | 94 | 85 | 45 | 7,4 à 17,6 | 0.573 | 16 |
| 49584090090 | 90 x 90 | 176 | 139 | 105 | 90 | 66 | 7,4 à 17,6 | 0.948 | 16 |
| 49584110032 | 110 x 32 | 118 | 148 | 59 | 49 | 23 | 7,4 à 17,6 | 0.552 | 16 |
| 49584110040 | 110 x 40 | 118 | 148 | 78 | 68 | 29 | 7,4 à 17,6 | 0.589 | 16 |
| 49584110050 | 110 x 50 | 118 | 148 | 93 | 82 | 37 | 7,4 à 17,6 | 0.62 | 16 |
| 49584110063 | 110 x 63 | 118 | 148 | 94 | 85 | 45 | 7,4 à 17,6 | 0.635 | 16 |
| 49584110090 | 110 x 90 | 176 | 162 | 105 | 90 | 68 | 7,4 à 17,6 | 0.949 | 16 |
| 49584125032 | 125 x 32 | 118 | 162 | 59 | 49 | 23 | 7,4 à 17,6 | 0.62 | 16 |
| 49584125040 | 125 x 40 | 118 | 162 | 78 | 68 | 29 | 7,4 à 17,6 | 0.613 | 16 |
| 49584125050 | 125 x 50 | 118 | 162 | 93 | 82 | 37 | 7,4 à 17,6 | 0.69 | 16 |
| 49584125063 | 125 x 63 | 118 | 162 | 94 | 85 | 45 | 7,4 à 17,6 | 0.703 | 16 |
| 49584125090 | 125 x 90 | 176 | 169 | 105 | 90 | 68 | 7,4 à 17,6 | 0.99 | 16 |
| 49584125110 | 125 x 110 | 242 | 180 | 109 | - | 89 | 7.4 à 17.6 | - | 16 |
| 49584140032 | 140 x 32 | 118 | 180 | 59 | 49 | 23 | 7,4 à 17,6 | 0.65 | 16 |
| 49584140040 | 140 x 40 | 118 | 180 | 78 | 68 | 29 | 7,4 à 17,6 | 0.664 | 16 |
| 49584140050 | 140 x 50 | 118 | 180 | 93 | 82 | 37 | 7,4 à 17,6 | 0.69 | 16 |
| 49584140063 | 140 x 63 | 118 | 180 | 94 | 85 | 45 | 7,4 à 17,6 | 0.732 | 16 |
| 49584140090 | 140 x 90 | 176 | 174 | 105 | 90 | 68 | 7,4 à 17,6 | 0.77 | 16 |
| 49584140110 | 140 x 110 | 242 | 186 | 109 | 84 | 86 | 7,4 à 17,6 | 0.965 | 16 |
| 49584160032 | 160 x 32 | 118 | 200 | 59 | 49 | 23 | 7,4 à 17,6 | 0.708 | 16 |
| 49584160040 | 160 x 40 | 118 | 200 | 78 | 68 | 29 | 7,4 à 17,6 | 0.722 | 16 |
| 49584160050 | 160 x 50 | 118 | 200 | 93 | 82 | 37 | 7,4 à 17,6 | 0.787 | 16 |
| 49584160063 | 160 x 63 | 118 | 200 | 94 | 85 | 45 | 7,4 à 17,6 | 0.804 | 16 |
| 49584160090 | 160 x 90 | 176 | 176 | 105 | 90 | 68 | 7,4 à 17,6 | 0.961 | 16 |
| 49584160110 | 160 x 110 | 263 | 219 | 84 | 110 | 86 | 7,4 à 17,6 | 1.02 | 16 |
| 49584180032 | 180 x 32 | 118 | 219 | 59 | 49 | 23 | 7,4 à 17,6 | 0.65 | 16 |
| 49584180040 | 180 x 40 | 118 | 219 | 78 | 68 | 29 | 7,4 à 17,6 | 0.7 | 16 |
| 49584180050 | 180 x 50 | 118 | 219 | 93 | 82 | 37 | 7,4 à 17,6 | 0.73 | 16 |
| 49584180063 | 180 x 63 | 118 | 219 | 94 | 85 | 45 | 7,4 à 17,6 | 0.76 | 16 |
| 49584180090 | 180 x 90 | 176 | 182 | 105 | 90 | 68 | 7,4 à 17,6 | 0.8 | 16 |
| 49584180110 | 180 x 110 | 263 | 229 | 110 | 84 | 86 | 7,4 à 17,6 | 1.14 | 16 |
| 49584200063 | 200 x 63 | 176 | 202 | 102 | 85 | 47 | 7,4 à 17,6 | 0.879 | 16 |
| 49584200090 | 200 x 90 | 176 | 202 | 105 | 90 | 68 | 7,4 à 17,6 | 0.9 | 16 |
| 49584200110 | 200 x 110 | 295 | 277 | 84 | 111 | 86 | 7,4 à 17,6 | 1.627 | 16 |
| 49584225063 | 225 x 63 | 176 | 227 | 102 | 85 | 47 | 7,4 à 17,6 | 0.93 | 16 |
| 49584225090 | 225 x 90 | 176 | 227 | 105 | 90 | 68 | 7,4 à 17,6 | 0.95 | 16 |
| 49584225110 | 225 x 110 | 295 | 277 | 84 | 111 | 86 | 7,4 à 17,6 | 1.5 | 16 |
| 49584250063 | 250 x 63 | 176 | 252 | 102 | 85 | 47 | 7,4 à 17,6 | 0.97 | 16 |
| 49584250090 | 250 x 90 | 176 | 252 | 105 | 90 | 68 | 7,4 à 17,6 | 0.99 | 16 |
| 49584250110 | 250 x 110 | 295 | 280 | 84 | 111 | 86 | 7,4 à 17,6 | 1.32 | 16 |
| 49584280090 | 280 x 90 | 176 | 282 | 105 | 90 | 68 | 7,4 à 17,6 | 0.99 | 16 |
| 49584315090 | 315 x 90 | 176 | 317 | 109 | 90 | 68 | 7,4 à 17,6 | 0.99 | 16 |