PLASSON FRANCE

FICHE TECHNIQUE

// Coude à 90° - 10050 - Réf. : 1005040

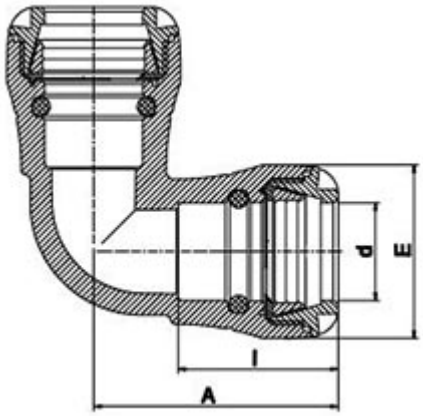

TECHNIQUE

Tableau des dimensions

Référence	d	A	E	l	Poids (kg)	PN à 20°C
1005040	40	106	70	70	0.291	16

Matière

Corps : Polypropylène, copolymère haute qualité
Bagues : POM
Joints : NBR

Spécificités

Raccord encliquetable facile et rapide à la pose. Etanchéité hydraulique indépendante du verrouillage mécanique

Références nominatives

Conformes à la norme ISO 14236 (PN16). Le filetage est conforme aux normes ISO - 7/1, BS 21,DIN 2999, NEN 3258, AS 1722 Part 1

Certificats de conformité

ACS

LOGISTIQUE

Colisage carton: 75