PLASSON FRANCE

FICHE TECHNIQUE

// Coude 90° transition écrou prisonnier - 1076F - Réf. : 1076F4013

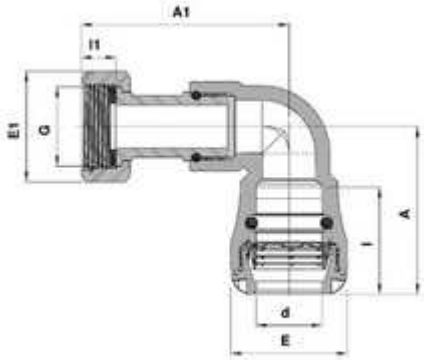

TECHNIQUE

Tableau des dimensions

Référence	d x G	E	E1	l	l1	A	A1	Poids (kg)	PN à 20°C
1076F4013	40 x 1 1/4"	70	49	72	17	107	105	-	16

Matière

Corps : Polypropylène, copolymère haute qualité
Bagues : Polyacétal
Joints : NBR
Taraudage : Laiton DZR, cylindrique

Références nominatives

Conformes à la norme ISO 14236 (PN16). Le taraudage est conforme à la norme ISO 228

Certificats de conformité

ACS