PLASSON FRANCE

FICHE TECHNIQUE

// Vanne 3 voies à coller type L - 1550 - Réf. : 155050

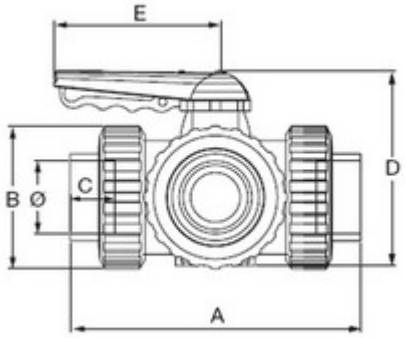

TECHNIQUE

Tableau des dimensions

Référence	Ø	DN	A	B	C	D	E	Poids (kg)	PN à 20°C
155050	50	40	216	103	31	155	140	1.653	16

Matière

Corps : PVC-UH
Joints : EPDM
Siège de la sphère : PTFE / Vanne montée en L

Références nominatives

Conformes à la norme NF EN 1452-4