PLASSON FRANCE

FICHE TECHNIQUE

# // Vanne à clapet de pied taraudée - Joints FPM - 1601 - Réf. : 160125

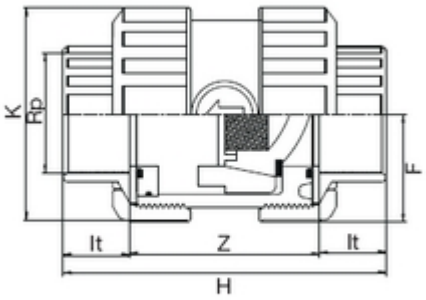


## TECHNIQUE

### Tableau des dimensions

| Référence | Rp | Lt | Z | DN | K | H | F | Poids (kg) | PN à 20°C |
|---|---|---|---|---|---|---|---|---|---|
| **160125** | 2 1/2" | 44 | 137 | 65 | 139 | 215 | 108 | 2.2 | 10 |

### Matière

Corps : PVC-UH
Joints : FPM
Siège de la sphère : PTFE

### Spécificités

Position verticale - Respecter le sens de montage - A utiliser en cas d'aspiration - Maintien la pompe en eau - Evite les reflux.

### Références nominatives

Conformes à la norme NF EN 1452-4 - Le filetage est conforme aux normes ISO 7-1 et BS21

### Certificats de conformité

ACS

## LOGISTIQUE

Colisage carton: 4
Dimensions carton (L x l x H): 48 x 32 x 34