PLASSON FRANCE

FICHE TECHNIQUE

// Robinet à soupape oblique - Embouts filetés - joints NBR - 3047 - Réf. : 304710

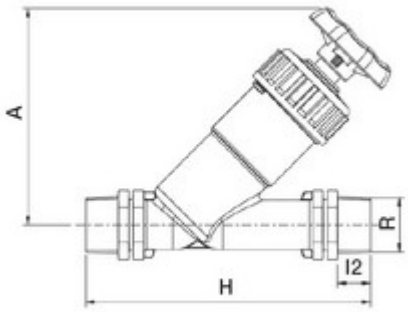

TECHNIQUE

Tableau des dimensions

Référence	R	l2	A	H	Poids (kg)	PN à 20°C
304710	1"	20	140	170	0.28	8

Matière

Corps : Polypropylène, copolymère haute qualité
Joints : NBR

Spécificités

Embouts filetés coniques avec étanchéité sur le filet. Ne pas forcer pour fermer les soupapes, on obtient une fermeture complète en tournant légèrement le volant.

Références nominatives

Conformes aux normes ISO 14236 et AS/NZ 4129. Le filetage est conforme aux normes ISO-7, BS 21 - 1973, DIN 2999, NEN3258, AS 1722Part 1 - 1975

LOGISTIQUE

Colisage sachet: -
Colisage carton: 70
Dimensions carton (L x l x H): 56 x 48 x 34