PLASSON FRANCE

FICHE TECHNIQUE

// Robinet à soupape oblique - Embouts filetés - Joints FPM - 3049 - Réf. : 304915

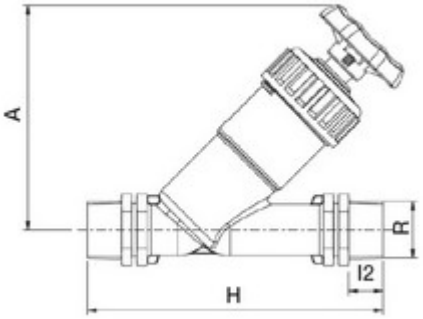

TECHNIQUE

Tableau des dimensions

Référence	R	A	l2	H	Poids (kg)	PN à 20°C
304915	1 1/2"	207	22	225	0.733	8

Matière

Corps : Polypropylène, copolymère haute qualité
Joints : FPM

Spécificités

Embouts filetés coniques avec étanchéité sur le filet

Références nominatives

Conformes aux normes ISO 14236 et AS/NZ 4129. Le filetage est conforme aux normes ISO-7, BS 21 - 1973, DIN 2999, NEN3258, AS 1722Part 1 - 1975

Certificats de conformité

ACS

LOGISTIQUE

Dimensions carton (L x l x H): 56 x 48 x 34
Colisage carton: 24