PLASSON FRANCE

FICHE TECHNIQUE

// Manchon électrosoudable - 46014 - Réf. : 46014020

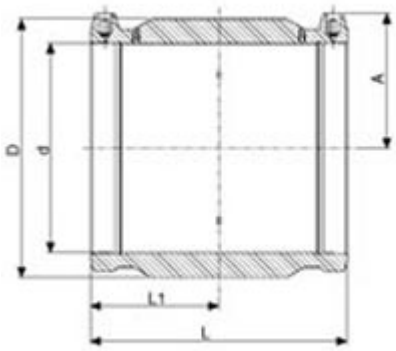

TECHNIQUE

Tableau des dimensions

Référence	d	L	D	A	L1	pour des tubes avec SDR	Poids (kg)	PN à 20°C
46014020	20	76	31	34	37	7,4 à 11	0.047	10

Matière

Corps : Polyéthylène noir PE 100

Références nominatives

NF EN 12201, NF EN 1555, NF 136 - Gaz

LOGISTIQUE

Colisage carton: 440