PLASSON FRANCE

FICHE TECHNIQUE

// Coude 180° électrosoudable - 490904 - Réf. : 490904032

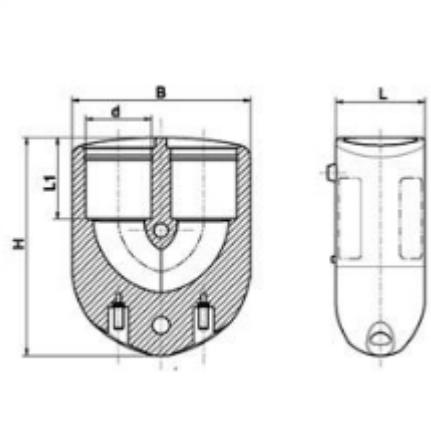

TECHNIQUE

Tableau des dimensions

Référence	d	PN à 20°C	Poids (kg)
490904032	32	16	0.212