PLASSON FRANCE

FICHE TECHNIQUE

// Coude à 90° - Femelle à coller sur d - Taraudé sur Rp - 5052 - Réf. : 50527525

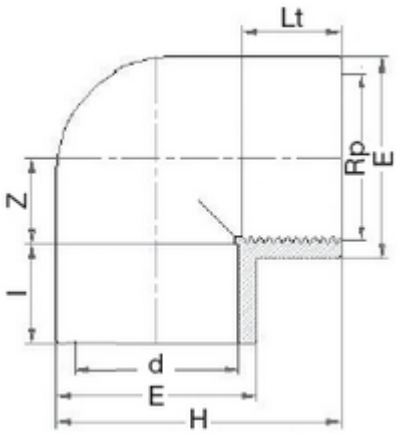

TECHNIQUE

Tableau des dimensions

Référence	e	d x Rp	Z	Lt	l	H	Poids (kg)	PN à 20°C
50527525	90	75 x 2 1/2"	40	29	44	130	0.469	16

Matière
Corps : PVC-UH

Spécificités
Filetage parallèle avec étanchéité sur le filet

Références nominatives
Conformes à la norme NF EN 1452-3. Le filetage est conforme aux normes ISO 7-1 et/ou ISO 228 (signifié sur les spécifités de la référence)

Certificats de conformité
ACS

LOGISTIQUE
Colisage carton: 50
Dimensions carton (L x l x H): 56 x 48 x 34
Colisage sachet: -