PLASSON FRANCE

FICHE TECHNIQUE

// Bouchon à coller - 5070 - Réf. : 5070160

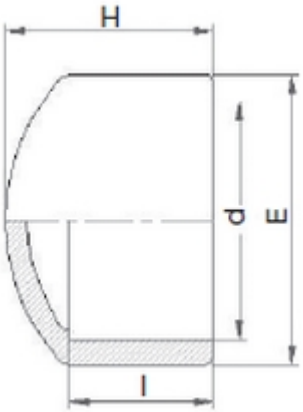

TECHNIQUE

Tableau des dimensions

Référence	d	H	l	e	Poids (kg)	PN à 20°C
5070160	160	123	86	181	1.16	16

Matière

Corps : PVC-UH

Références nominatives

Conformes à la norme NF EN 1452-3. Le filetage est conforme aux normes ISO 7-1 et BS21

Certificats de conformité

ACS

LOGISTIQUE

Colisage carton: 20
Colisage sachet: -
Dimensions carton (L x l x H): 56 x 48 x 34