PLASSON FRANCE

FICHE TECHNIQUE

// Bouchon à coller - 5070 - Réf. : 507050

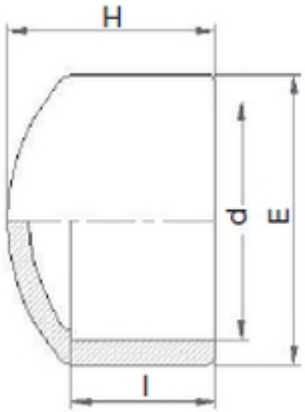

TECHNIQUE

Tableau des dimensions

Référence	d	NF	H	l	e	Poids (kg)	PN à 20°C
507050	50	x	47	31	58	0.08	16

Matière
Corps : PVC-UH

Spécificités
MARQUE NF

Références nominatives
Conformes à la norme NF EN 1452-3. Le filetage est conforme aux normes ISO 7-1 et BS21

Certificats de conformité
ACS

LOGISTIQUE
Colisage carton: 320
Colisage sachet: 10
Dimensions carton (L x l x H): 56 x 48 x 34