PLASSON FRANCE

FICHE TECHNIQUE

# // Manchon union 3 pièces - Femelle à coller sur d - Taraudé sur Rp - 5082 - Réf. : 50822507

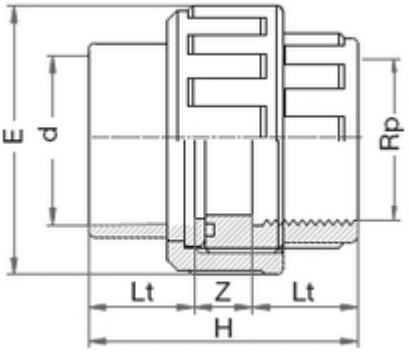


## TECHNIQUE

### Tableau des dimensions

| Référence | d x Rp | Z | H | Lt | l | e | Poids (kg) | PN à 20°C |
|---|---|---|---|---|---|---|---|---|
| **50822507** | 25 x 3/4" | 15 | 51 | 18 | 19 | 52 | 0.063 | 16 |

### Matière
Corps : PVC-UH
Joints : EPDM

### Spécificités
Filetage parallèle avec étanchéité sur le filet

### Références nominatives
Conformes à la norme NF EN 1452-3. Le filetage est conforme aux normes ISO 7-1 et/ou ISO 228 (voir les spécificités sur la référence)

### Certificats de conformité
ACS

## LOGISTIQUE
Colisage carton: 400
Dimensions carton (L x l x H): 56 x 48 x 34
Colisage sachet: 10

## PIÈCE(S) DÉTACHÉE(S)

PLASSON FRANCE

FICHE TECHNIQUE

# // Manchon union 3 pièces - Femelle à coller sur d - Taraudé sur Rp - 5082 - Réf. : 50822507

Joint torique EPDM pour 5080, 5081 et 5082 569025
Pièce fixe pour 5081 et 5082 558107
Pièce folle pour 5080 et 5082 568025
Ecrou pour 5080, 5081, 5082 et 5362 548013