PLASSON FRANCE

FICHE TECHNIQUE

// Courbe à 90° à coller - 5550 - Réf. : 5550140

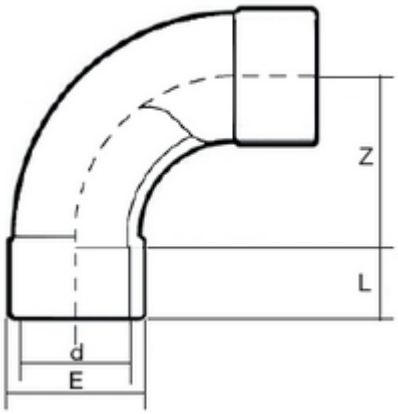

TECHNIQUE

Tableau des dimensions

Référence	d	E	L	Z	Poids (kg)	PN à 20°C
5550140	140	164	76	243	3.13	10

Matière

Corps : PVC-UH

Références nominatives

Conformes à la norme NF EN 1452-3. Le filetage est conforme aux normes ISO 7-1 et BS21

Certificats de conformité

ACS