PLASSON FRANCE

FICHE TECHNIQUE

// Ecrou de serrage - 7000 - Réf. : 700050

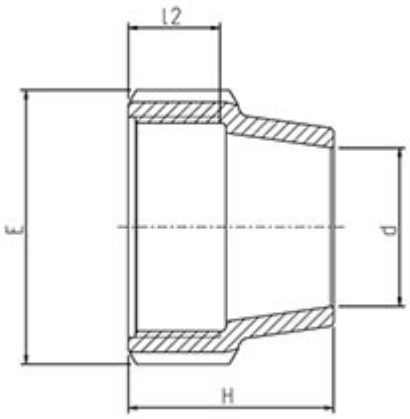

TECHNIQUE

Tableau des dimensions

Référence	d	H	L2	Poids (kg)	PN à 20°C
700050	50	71	34	0.105	16

Matière

Ecrou : Polypropylène, copolymère haute qualité

Références nominatives

Conformes aux normes ISO 14236 et AS/NZ 4129. Le filetage est conforme aux normes ISO-7, BS 21 - 1973, DIN 2999, NEN3258, AS 1722Part 1 - 1975

Certificats de conformité

ACS

LOGISTIQUE

Colisage carton: -
Colisage sachet: 5
Dimensions carton (L x l x H): 56 x 48 x 34