PLASSON FRANCE

FICHE TECHNIQUE

// Adaptateur pour tube acier galvanisé - 7897 - Réf. : 78975013

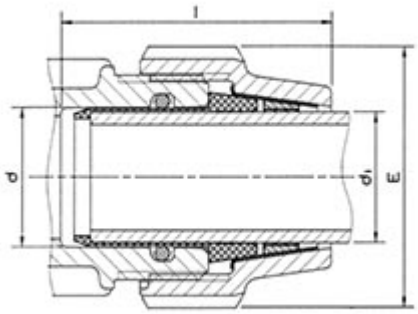

TECHNIQUE

Tableau des dimensions

Référence	d	D tube Acier	E	l	Poids (kg)	PN à 20°C
78975013	50	1 1/4" - DN32	96	105	0.182	16

Matière

Bague : Acier galvanisé
Insert : Acier galvanisé
Joint : NBR

Références nominatives

Conformes aux normes ISO 14236 et AS/NZ 4129. Le filetage est conforme aux normes ISO-7, BS 21 - 1973, DIN 2999, NEN3258, AS 1722Part 1 - 1975

LOGISTIQUE

Colisage sachet: 5