PLASSON FRANCE

FICHE TECHNIQUE

// Bague de crampage POM MILLENIUM - 87003 - Réf. : 87003110

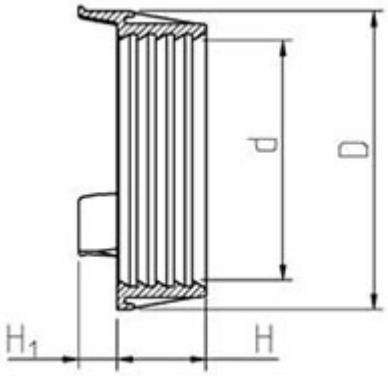

TECHNIQUE

Tableau des dimensions

Référence	d	D	H	H1	Poids (kg)
87003110	110	140	42	16	0.151

Matière

Bague : Polyacétal (POM)

Références nominatives

Conformes aux normes ISO 14236 et AS/NZ 4129. Le filetage est conforme aux normes ISO-7, BS 21 - 1973, DIN 2999, NEN3258, AS 1722Part 1 - 1975

Certificats de conformité

ACS