PLASSON FRANCE

FICHE TECHNIQUE

// Prise de branchement avec dispositif témoin étanchéité - Passage intégral - 9130 - Réf. : 49134090063

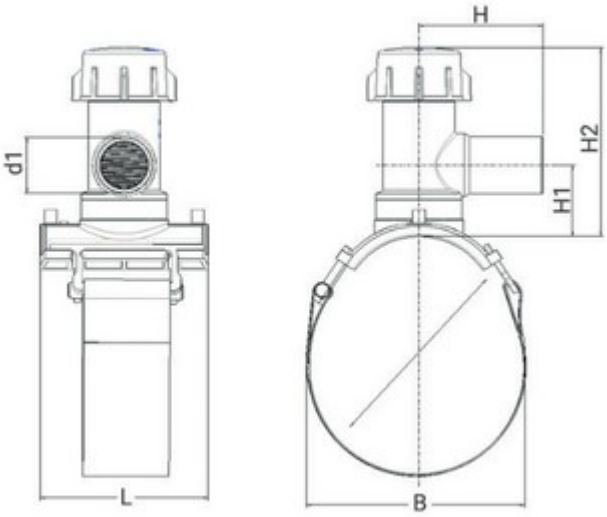

TECHNIQUE

Tableau des dimensions

Référence	d x d1	L	B	H	H1	H2	D max couteau	pour des tubes avec SDR	PN à 20°C	Poids (kg)
49134090063	90 x 63	176	139	130	75	195	47	11 à 17,6	16	-

Matière

Corps : Polyéthylène noir PE 100
Couteau : Laiton
Joints : NBR
DTE : POM
Pour le perçage, utiliser une clé hexagonale de taille 16 longueur 180 mm minimale

Références nominatives

Conformes aux normes NF EN 12201