PLASSON FRANCE

FICHE TECHNIQUE

// Courbe à 45° à embouts mâles - PE100 SDR11 - 9468 - Réf. : 9468250

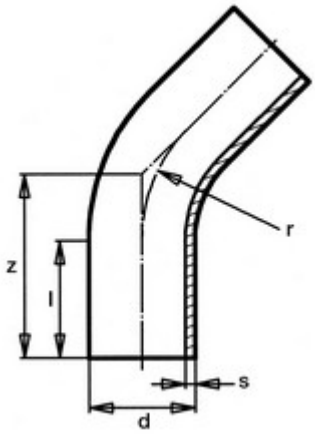

TECHNIQUE

Tableau des dimensions

Référence	d	s	l	r	z	PN à 20°C
9468250	250	22.7	250	375	490	16

Matière

Corps : Polyéthylène noir PE 100
Peut être soudée en électrosoudage ou en bout à bout

Références nominatives

Conforme à la norme NF EN 12201

Certificats de conformité

ACS