PLASSON FRANCE

FICHE TECHNIQUE

// Courbe à 60° à embouts mâles - PE100 SDR17 - 9477 - Réf. : 9477630

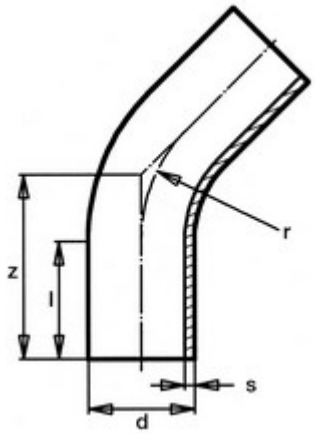

TECHNIQUE

Tableau des dimensions

Référence	d	s	l	r	z	PN à 20°C
9477630	630	37.4	350	955	1200	10

Matière

Corps : Polyéthylène noir PE 100
Peut être soudée en électrosoudage ou en bout à bout

Références nominatives

Conforme à la norme NF EN 12201

Certificats de conformité

ACS