PLASSON®

VANNES PVC

Vanne 3 voies à coller configuration T - 1550T

PN 10 ou 16

Domaines d'application

Vannes 3 voies en PVC non plastifié pour les systèmes de canalisations d'eau sous pression à des températures inférieures ou égales à 45°C (à partir de 25°C, appliquer un coefficient de détimbrage) et leurs assemblages avec des composants en PVC-U ou en d'autres matériaux destinés aux conduites enterrées ou en aérien à l'extérieur ou à l'intérieur du bâtiment.

Caractéristiques techniques

Matière
Corps : PVC-U. Poignée : PVC-U. Ecrous : PVC-U. Joints : EPDM. Sphère : PVC-U. Siège : PTFE.

Références normatives
NF EN ISO 1452-4 : Systèmes de canalisations en plastique pour l'alimentation en eau, pour branchements et collecteurs d'assainissement enterrés et aériens avec pression - Polychlorure de vinyle non plastifié (PVC-U) - Partie 4 : robinets-vannes
NF EN 681-1: Garnitures d'étanchéité en caoutchouc - Spécification des matériaux pour garnitures d'étanchéité pour joints de canalisations utilisées dans le domaine de l'eau et de l'évacuation. - Partie 1 : caoutchouc vulcanisé

Certification
Sans Attestation de Conformité Sanitaire (ACS)

Tableau des dimensions

Référence	Ø	DN	A	B	C	D	E	PN à 20°C
155032T	32	25	160	72	22	121	114	16
155040T	40	40	214	103	31	155	140	16
155050T	50	40	216	103	31	155	140	16
155063T	63	50	251	120	38	172	140	16
155075T	75	65	308	150	45	218	160	10
155090T	90	65	332	150	51	218	160	10

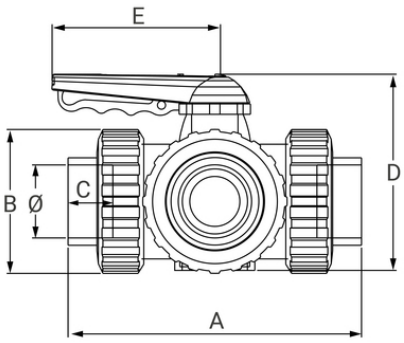

Données logistiques

Référence	Pièce	
	h	Poids(kg)
155032T	121	0,667
155040T	155	1,637
155050T	155	1,646
155063T	172	2,803
155075T	218	4,785
155090T	218	5,085

PLASSON FRANCE ▪ Parc du Levant - 150 impasse Anita Conti - CS 70942 - 77563 Lieusaint Cedex
Tél. 01 60 62 64 66 ▪ Fax : 01 60 62 64 67 ▪ **SERVICE TECHNIQUE : 01 60 62 64 76**
www.plasson.fr